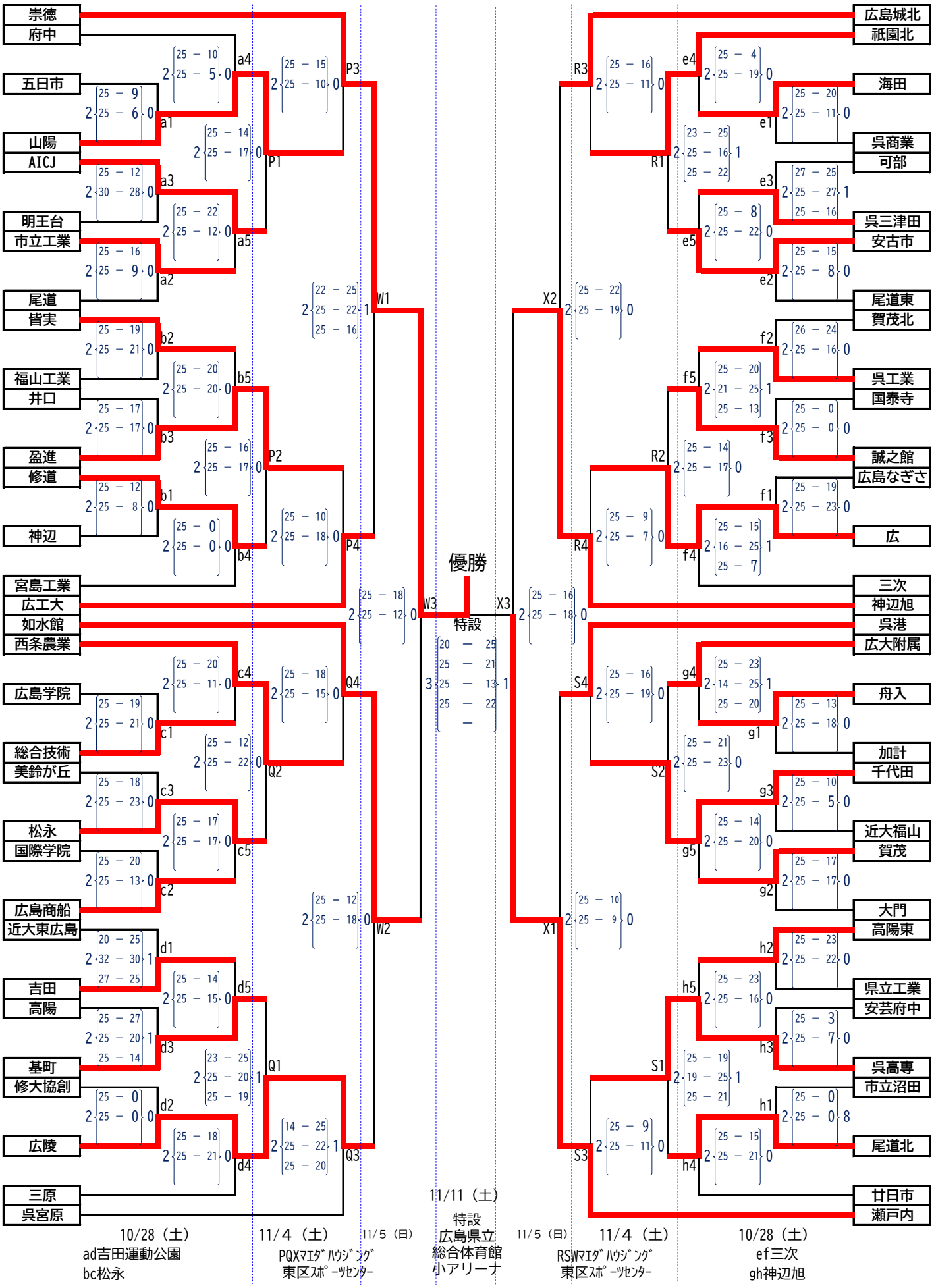第76回全日本高等学校バレーボール選手権大会 広島県予選会（男子）結果